Impianto di depurazione Glorenza – Comune di Glorenza

Comuni serviti:	
Curon, Malles, Tubre, Glorenza, Sluderno	
Dimensionamento in ab eq.: 30.000	
Entrata in servizio: 1992	
Quota s.l.m. in m: 900	
Ricettore: Fiume Adige (A)	
Gestore:	
Comunità comprensoriale Val Venosta	
Via Principale, 134	Immagine dell´impianto di depurazione
39028 Silandro	
Tel. 0473/736800 Fax 0473/736806	
ara.obervinschgau@bzgvin.it	
http://www.bzgvin.it	
Proprietario:	
Comunità comprensoriale Val Venosta	
Via Principale, 134	
39028 Silandro	
Tel. 0473/736800	Immagine dell´impianto di depurazione

Schema di flusso impianto di depurazione

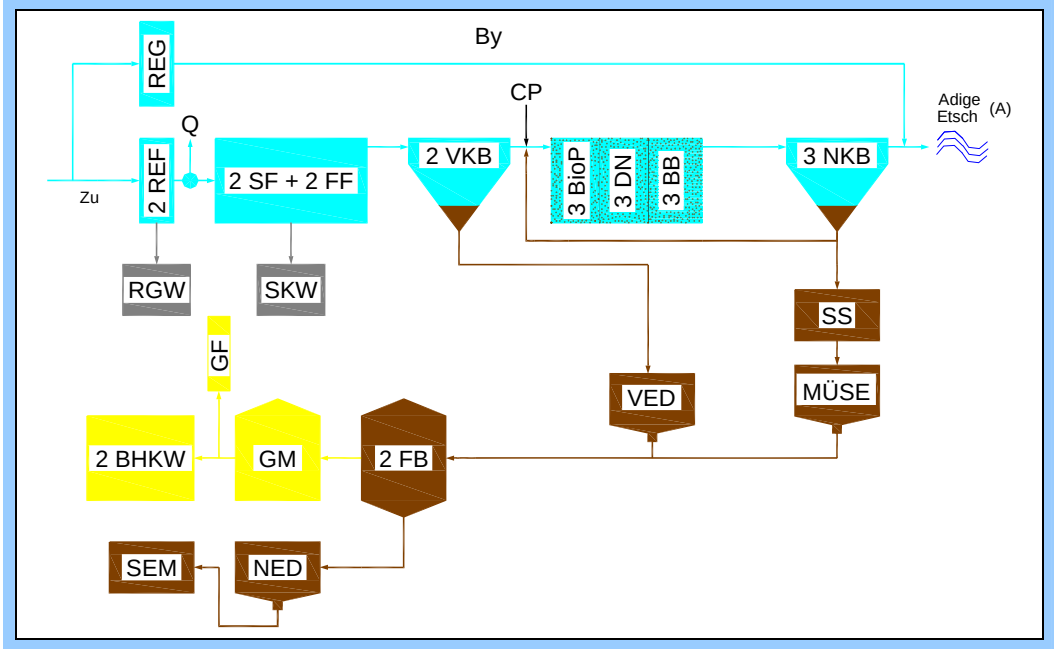

Legenda

Zu = Entrata
REG = Griglia grossolana
By = Bypass
REF = Griglia fine
RGW = Lavaggio e pressa grigliato
Q = Misuratore di portata
SF = Dissabbiatore
FF = Separatore grassi
SKW = Separatore sabbia e lavaggio sabbia
VKB = Vasca sedimentazione primaria
VED = Ispessitore primario
CP = Defosfatazione chimica
BioP = Defosfatazione biologica
DN = Denitrificazione
BB = Vasca d'ossidazione
NKB = Vasca sedimentazione finale
SS = Grigliatura fanghi (strainpress)
MÜSE = Ispessimento meccanico fanghi
FB = Digestore
NED = Ispessitore secondario
SEM = Impianto disidratazione fanghi
GM = Gasometro
GF = Fiaccola gas
BHKW = Cogenerazione